# Промышленный перистальтический насос FMP-30

## Основные технические данные

| | |
|---|---|
| **Производительность:** | 0,43 л /об. |
| **Присоединение:** | 1 1/4” |
| **Макс. давление:** | 8 бар |
| **Система:** | Роликовая |
| **Материалы шлангов:** | NR |
| | NBR |
| | EPDM |
| | HYPALON |
| | NR-A |
| | NBR-A |
| **Материалы трубок:** | Norprene |

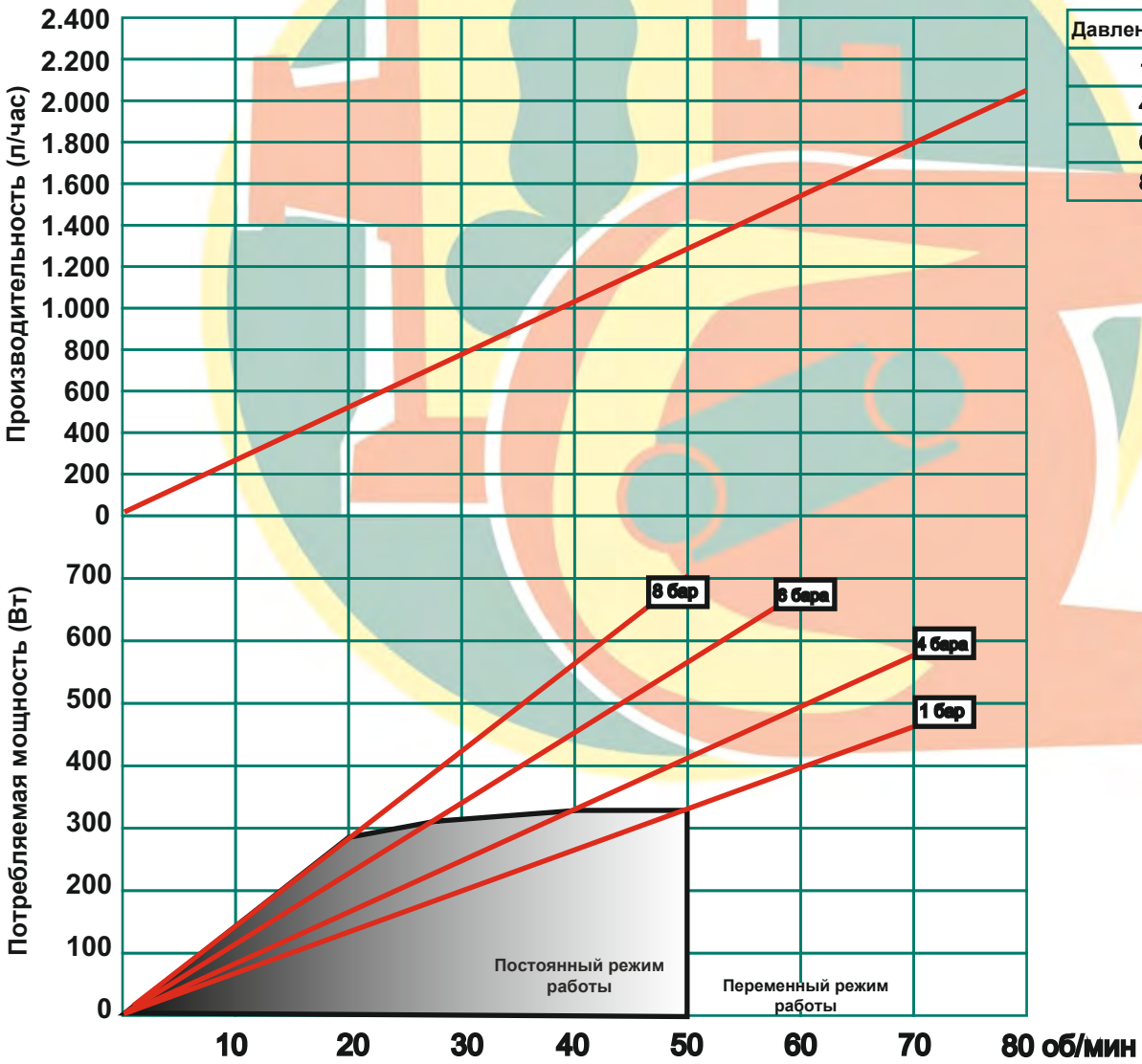


| Давление (Бар) | Момент (Нм) |
|---|---|
| 1 | 65 |
| 4 | 80 |
| 6 | 110 |
| 8 | 135 |

FMP-30 основные технические данные 08/2019

| Деталь | Материал | Покрытие |
|---|---|---|
| Корпус насоса | Чугун EN-GJL-250 | Полимерная порошковая окраска (опционально химическое покрытие Halar) |
| Крышка | Сталь F-111 / Поликарбонат | Полимерная порошковая окраска (опционально химическое покрытие Halar) |
| Ротор | Высокопрочный чугун EN-GJL-400 | Катафорез |
| Ролики | Сталь F-114 | Воронение |
| Опорная плита | Сталь F-111 (опционально нержавеющая сталь AISI-304) | Полимерная порошковая окраска -- |
| Соединения | Нержавеющая сталь AISI-316<br>Полипропилен<br>PVDF | -- |

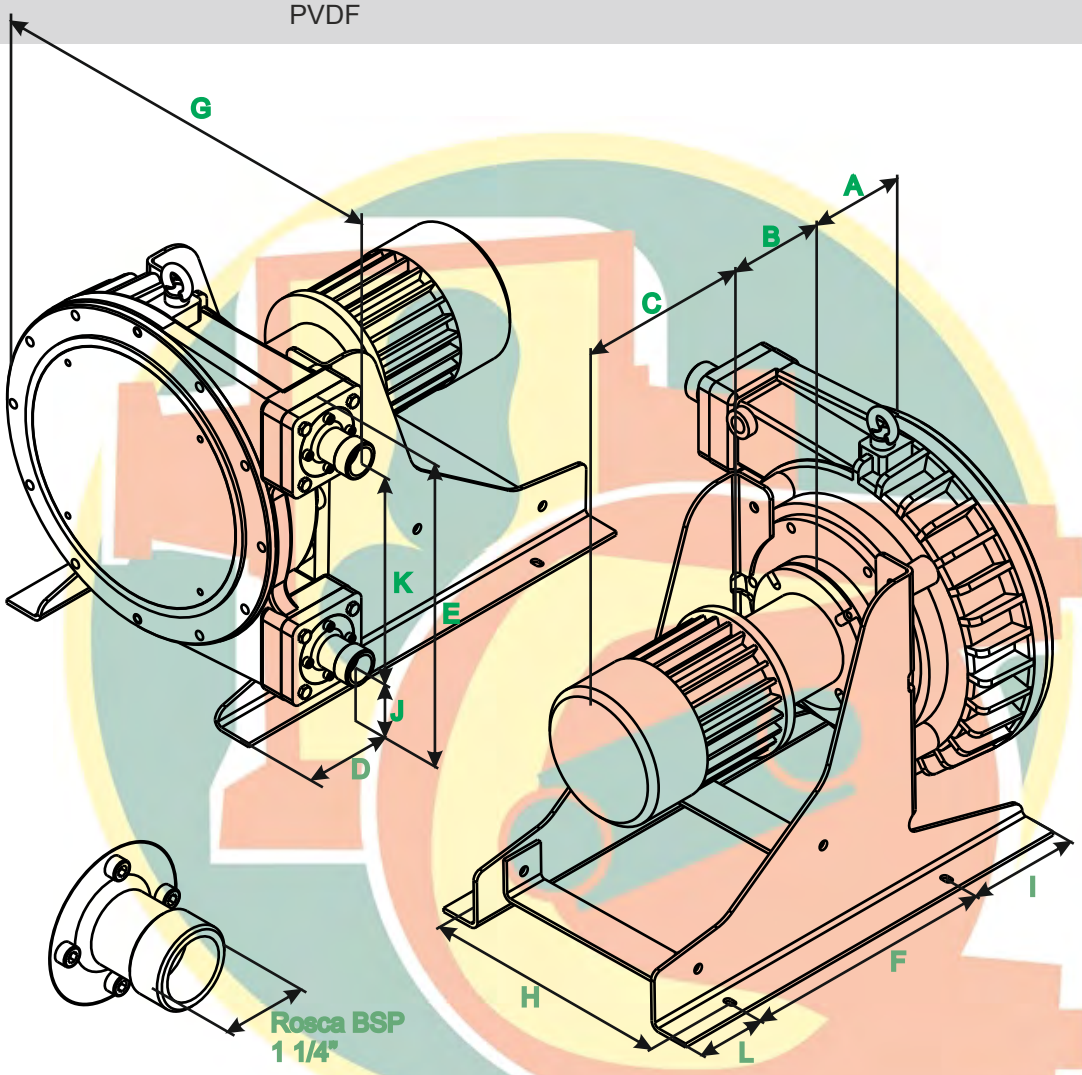


| A | B | C | D | E | F | G | H | I | J | K | L |
|---|---|---|---|---|---|---|---|---|---|---|---|
| 127,5 | * | * | 60 | 425 | 305 | 471 | 305 | 160 | 100 | 262 | 75 |

* В зависимости от типа и мощности двигателя


*c/Miguel Marti I Pol, s/n – Pol. Ind. Pla de la Costa*
*08182 Sant Feliu de Codines, Barcelona*
*info@boyser.com www.boyser.com*

***Официальный представитель на территории РФ, РБ и Казахстана - Ранта***
*194292 Санкт-Петербург, ул. Домостроительная, 4А, офис 214 +7 (812) 640-04-36*
*info@ranta-pumps.ru www.ranta-pumps.ru*